# 乾坤系列三脚架 使用说明书

更多售后服务，请关注

WeChat 微信平台

微信号：BJGSHC

国家专利：ZL 2019 2 2094093.X

更多使用功能 请官网查看视频


FLM-APAC

网址：www.flmgmbh.com

FLM(孚勒姆）中国总代理：
北京德瑞利华贸易有限公司

地址：北京市海淀区阜成路 115 号
北京印象 7 号楼 1207
电话：86-10-85804385/88129029


## 乾坤系列三脚架

CP30-F4 II

## 使用注意事项

### 负重

每款三脚架都有建议负重，请按照技术参数选择适合的设备。

### 锁紧

在拍摄前，请确认设备与三脚架已连接牢固。

### 温度

FLM（孚勒姆）三脚架的使用温度范围是零下30摄氏度至零上50摄氏度。

## 三脚架规格参数

| 型号 | CP30-F4 II | CP26-F4 II |
|---|---|---|
| 材质 | 10X碳纤维/铝合金 | 10X碳纤维/铝合金 |
| 脚管节数 | 4节 | 4节 |
| 脚管直径 | 30/26/22/19mm | 26/22/19/16mm |
| 最大高度 | 150cm(不含中轴) / 166cm(含中轴) | 136cm(不含中轴) / 151cm(含中轴) |
| 最低高度 | 地面 | 地面 |
| 收纳尺寸 | 50cmxø11cm | 47cmxø10cm |
| 自重 | 1.6kg | 1.31kg |
| 建议负重 | 15kg | 12kg |
| 脚钉系统 | 螺纹式橡胶/钢钉 | 螺纹式橡胶/钢钉 |
| 备注 | 全幅单反/微单/300mm | 全幅单反/微单/300mm |

### 环境

不推荐在海水及有腐蚀性的环境中使用。

### 阳光

请勿将产品长时间放置于阳光下暴晒，例如汽车前风挡玻璃下，这样会使产品温度升高，可能导致塑料及橡胶零件加速老化。

### 清洁

在雨水天气或沙尘天气使用后应立即使用清洁的柔软棉布擦拭。

### 坠落

由于三脚架和所承载的设备可以分离，因此建议在移动三脚架时将相机从云台上拆卸，以避免坠落。

### 安全

请注意，FLM（孚勒姆）产品为导体，在任何情况下不要接近电源，以免发生触电危险。

### 零件

关于零件信息，请向FLM（孚勒姆）经销商咨询。
www.flmgmbh.com

严格禁止连同设备一起移动三脚架

## 免费保修/保养条款

- FLM（孚勒姆）公司向消费者承诺其产品保证达到其设计指标。此项承诺包括其原料及生产工艺，但不包括因使用不当或未阅读本说明书而导致的损坏。
- FLM（孚勒姆）三脚架的免费保修期限为一年，此期限从第一次购买之日起计算，以购买凭证为依据。FLM（孚勒姆）公司在免费保修期限内承担保修及保养义务，享受保修的用户同时享受保养一次，包括清理及润滑。
- 本条款只适用于最终客户于正常使用情况下发生的故障，并不包括因正常磨损操作错误、异常使用、运输、人为原因、意外情况或经由本公司不认可之服务站维修后所产生的故障等。
- 当产品发生损坏时，以FLM（孚勒姆）公司的质量标准来确认产品的损坏原因，如该产品需更换但已停产时，只能提供当时购买的近似功能或近似材料的代替品。
- 任何维修更换的产品或零件从维修更换完毕之日起享有90天的质保期，如原免费保修期时限未尽，以较长者为准。
- 在享受免费保修服务时，请将产品及零件，连同购买凭证妥善包装后交于当地经销商或总代理。所有邮递、保险、税费等费用均由最终用户承担。如欲获知最新当地经销商或总代理的联系方式请参考FLM（孚勒姆）网站。

## 免费保修/保养并不包括下列损坏或利益损失

- 产品被其他非FLM（孚勒姆）公司认可的维修机构做出的修改、维修或更换。
- 产品超出其正常使用范围、环境或技术指标。
- 产品被故意损坏、修改、更换或改装。
- 产品正常磨损及老化。
- 产品在运输过程中造成的损坏。
- 产品享受的免费保修服务，但不包括人工费用。
- 产品不会享受特殊或加急免费保修服务。
- 除非该产品购买地所属的国家或地区在法律上有明确规定，否则FLM（孚勒姆）公司于任何情况下，不负责由于产品引发其他损害的法律责任。如：身体上的损伤、其他设备和器材的损伤或遗失、业务上的损失、租用替代器材的费用等。
- 凡购买FLM（孚勒姆）产品的最终用户从首次购买之日起，在七日内未对以上，条款提出异议，即视为接受并需要遵守以上列明之所有条款，并受购买地的法律约束和监管。

* 世界各地区销售的同款产品名称可能不同，请以实物产品为准。

* 脚钉包括橡胶脚钉或钢钉，请以实物产品为准。

感谢您购买FLM（孚勒姆）产品，在您使用前，请仔细阅读以上使用说明、注意事项及保修/保养条款，以确保您可以发挥该产品的优异性能，避免意外损坏

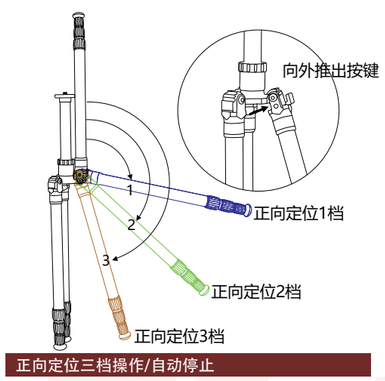


### 正向定位三档操作/自动停止

1，从反折状态打开脚腿超过水平位时，按键自动停止于正向定位槽1。
2，继续下压脚腿，按键将自动停止于正向定位槽2和3。
3，向外推出按键，即可反折脚腿，脚腿在收纳位置时按键将自动复位。

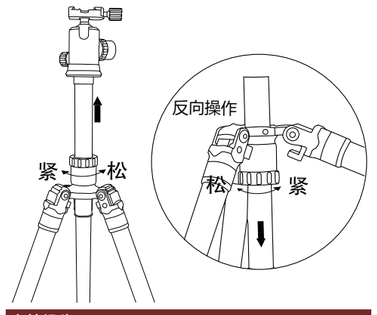


### 中轴操作

1，正向操作三脚架时，逆时针方向松开，顺时针方向锁紧。
2，反向操作三脚架时，顺时针方向松开，逆时针方向锁紧。

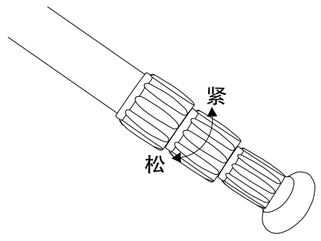


### 打开/收缩脚管

逆时针方向松开1/4圈即可拉动脚管，顺时针方向锁紧1/4圈即可锁定脚管。
请注意，请勿自行卸下锁紧环，以免内部零件丢失或错位。

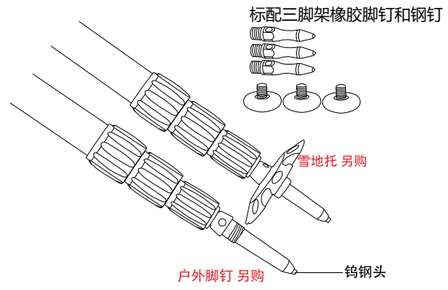


### 更换脚钉

脚腿底部有3/8”标准螺丝孔，可以安装橡胶脚钉、标准钢钉、户外脚钉（需另购）等配件。
户外脚钉也可以搭配雪地托（需另购）等配件使用。

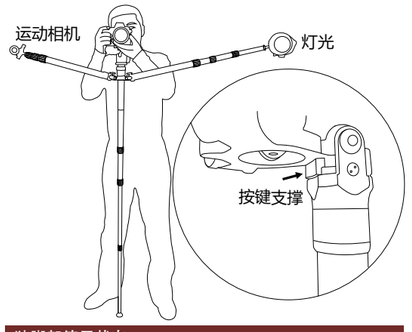


### 独脚架使用状态

正向操作时，按键可以支撑三脚架顶部及中轴系统，此时可以做为独脚架使用。
而且，通过反向定位1或2，其余脚腿可以加装扩展附件，如灯光、运动相机等。

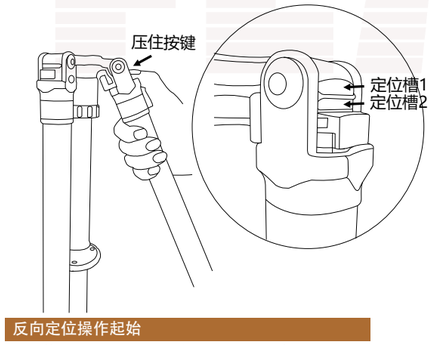


### 反向定位操作起始

反折状态时，用手指压住按键，同时打开脚腿，停止于反向定位槽2。随即三脚架可以在反折状态下使用。

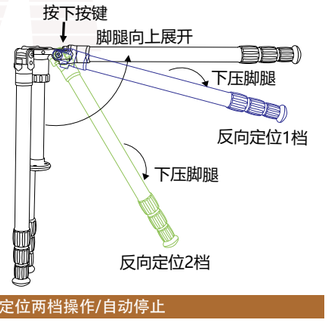


### 反向定位两档操作/自动停止

1，从反折状态打开脚腿至水平位，按下按键后移动脚腿，按键将自动停止于反向定位槽1内。
2，从反向定位槽1继续下压脚腿，按键将自动停止于反向定位槽2。
3，再继续下压脚腿至反折收纳状态，按键将自动复位。

### 反向定位使用状态-1

反向定位可以提供同样稳定的支撑，满足不同拍摄需求，如翻拍或静物。

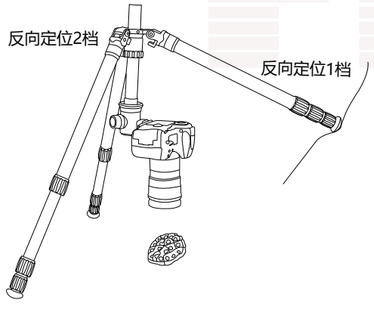


### 反向定位使用状态-2

反向定位1档和2档，可以满足多种特殊环境下的三脚架支撑需求。

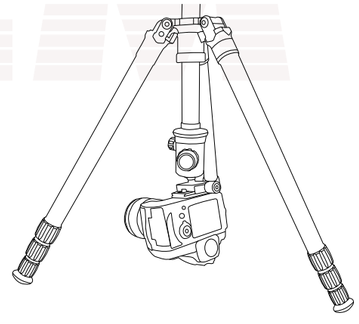

### 反向定位使用状态-3

反向定位与快速中轴的组合，可以快速调节相机至地面高度，无需拆卸中轴。